RMS SOLAR HEAT

TEPLOVZDUŠNÉ SOLÁRNÍ KOLEKTORY

Návod k montáži modelu EXTRA na stěnu

1. Doporučujeme najít nejvhodnější místo pro panel, které bude pokud možno co nejvíce na jižní straně domu. Mnohdy bývá optimálnější jihozápadní směr umístění. Tomuto místu by neměli stínit např. stromy či jiné domy, to vše je na zvážení při samoinstalaci (viz. schéma optimálního umístění).

2. Panel je možné montovat ve svislé i vodorovné poloze.

3. Naznačte střed horního vývodu, u všech typů panelu je průměr vývodu 125 mm. Otvor je třeba vyvrtat min. o průměru 130 mm, optimální pro instalaci 140 mm (pro snazší montáž). Po vyvrtání otvoru vyměříme spodní konzole (viz. schéma rozměrů).

4. Poté spodní konzole přikotvíme do zdiva apod., jež budou z každé strany 10 cm od kraje ve stejné rovině.

5. Od spodních konzolí odměříme dle velikosti panelu horní konzole (viz. schéma rozměrů).

6. Před usazením panelu připevněte flexibilní trubku vč. spony a nalepte izolační těsnící pásku okolo zadního hrdla panelu.

7. Trubku a el. kabel protáhneme přes otvor do domu. Přišroubujeme spodní i horní konzole k panelu.

8. Nasadí se objímka, která se stáhne sponou. Po straně vyvedeme kabel a umístíme vypínač (viz. schéma zapojení vypínače).

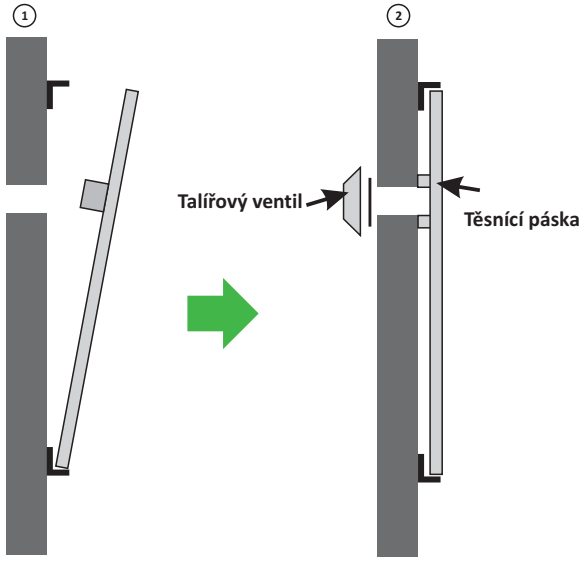

Standardně k panelu dodáváme

- Vypínač
- Al flexi hadice – délka 1 m, průměr 125 mm
- 2 ks upínací spony
- 4 ks standard konzole
- Regulační klapka pro průtok vzduchu, bílá barva
- Těsnící izolační páska
- 4 ks komplet hmožděnka a vrut – do běžného zdiva
- 4 ks nerez vrut pro přichycení panelu ke konzolím
- Lisovací spojka pro el. zapojení

tel.: +420 774 400 333 | e-mail: obchod@rms-solarheat.cz | www.rms-solarheat.cz

Schéma optimálního umístění

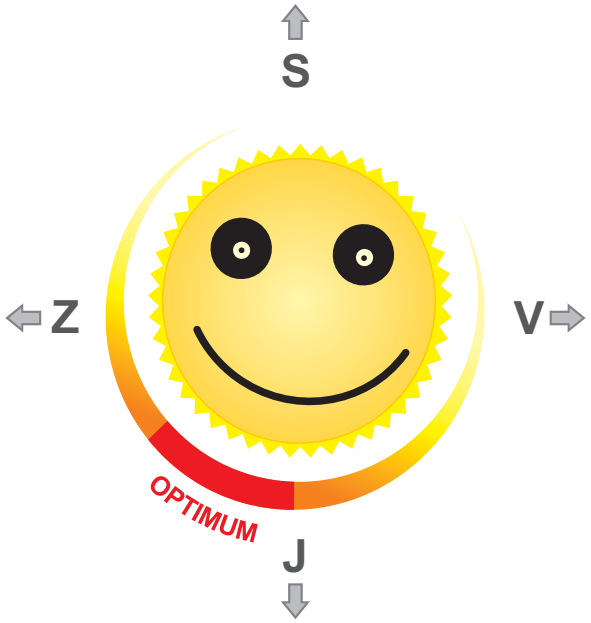

Schéma rozměrů

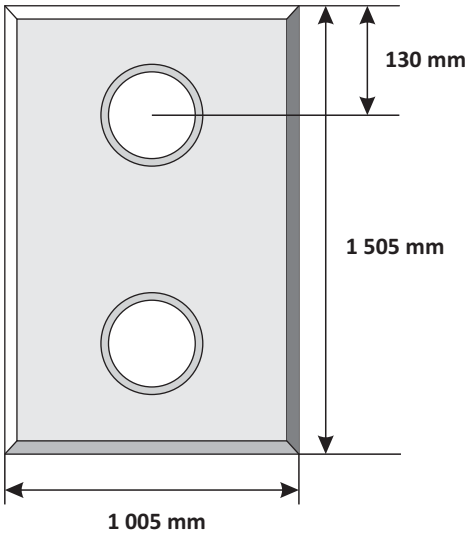

VH10E	1 005 x 1 005 mm
VH15E	1 005 x 1 505 mm
VH20E	1 005 x 2 005 mm

Schéma zapojení vypínače

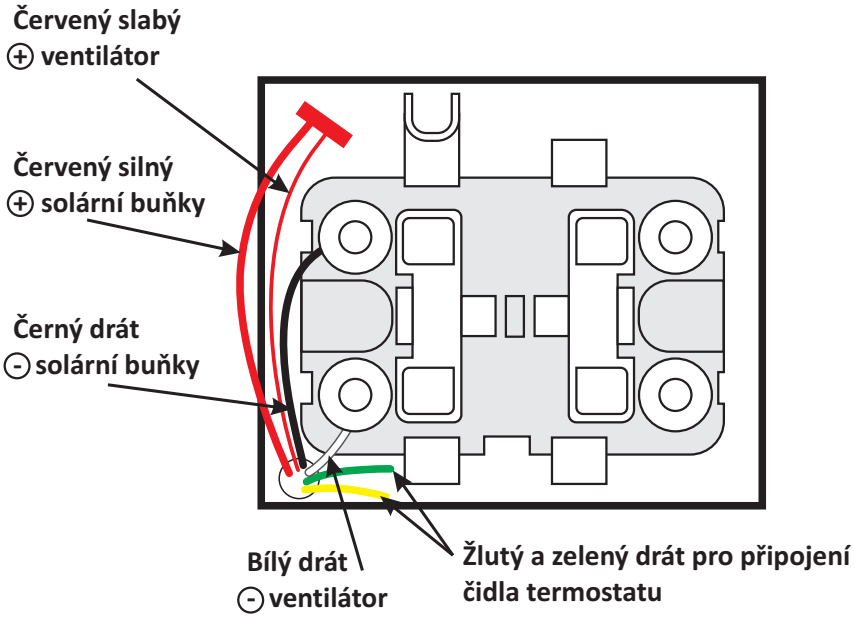

Zelený a žlutý drát nepoužívat (slouží k zapojení čidla termostatu)
Černý drát - zapojení do horní zdířky (⊖ ze solární buňky)
Bílý drát - zapojení do spodní zdířky (⊖ z ventilátoru)
Červené dráty - spojíme lisovací spojkou
Červený slabý drát - zapojení do horní zdířky (⊕ ventilátor)
Červený silný drát - zapojení do horní zdířky (⊕ solární buňka)